BALTIC VEKA 76AD/MD
Technikheft

BALTIC
FENSTER & TÜREN

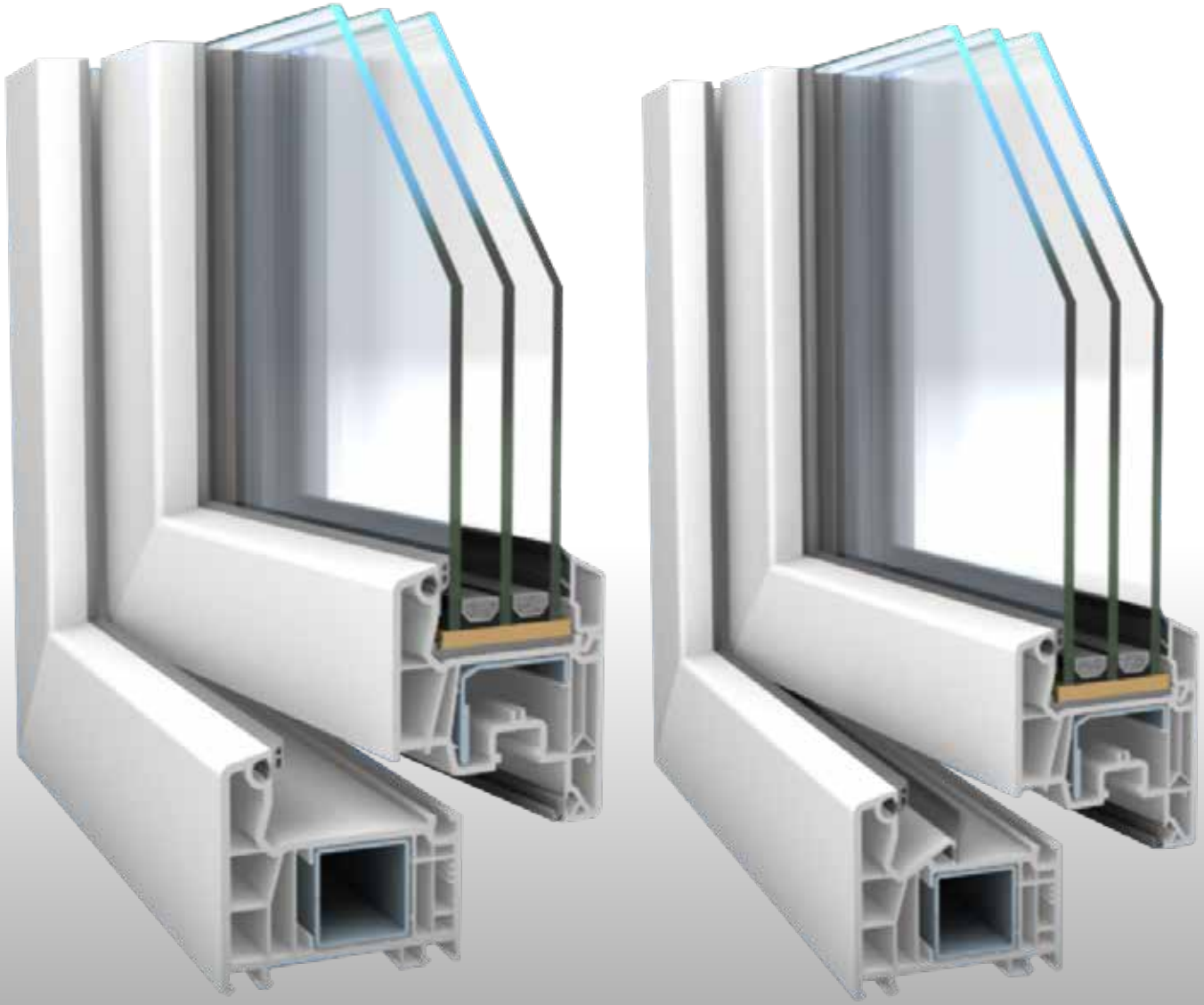

U-Werte
Wärmedurchgangskoeffizient

Die entscheidende Kennziffer für die Wärmedämmeigenschaften eines Fensters oder einer Tür ist der U-Wert. Er beschreibt den Wärmeverlust von innen nach außen gemessen in Watt pro Quadratmeter und Kelvin [W/(m²K)]. Es gilt: Je niedriger dieser Wärmedurchgangskoeffizient ist, desto größer ist die Dämmwirkung des Elementes und damit auch die Energie-Einsparung.

Formel:

$$U_w = \frac{(U_{f1\text{-}n} \times A_{f1\text{-}n}) + (U_g \times A_g) \times (l_g \times \Psi_g)}{(A_{f1\text{-}n} + A_g)}$$

Alle angegebenen U-Werte sind vom unabhängigen Prüfinstitut ift Rosenheim, Institut für Fenstertechnik, geprüft und zertifiziert. Sie resultieren aus Prüfungen praxisnaher und gebrauchstauglicherProfilkombinationen.

Die Tabelle bietet einen Überblick über die Baltic Profilwelt und die unterschiedlichen U-Werte der einzelnen Systeme.

	U-Wert Tabelle	Verglasung								
				2fach-Verglasung		3-fach Verglasung				
		Uf-Wert**:	Ug-Werte*:	1,1	1,0	0,9	0,8	0,7	0,6	0,5
	1 flg. Fenster: 1230 x 1480 mm		Aw=1,82m² / Ag=68%			Berechnung entsprechend EN ISO 10077-1				
Profilsystem	**Softline 76 AD** Bautiefe 76 mm	1,2	Warme Kante	1,2	1,2	1,1	1,0	0,96	0,89	0,82
Profilsystem	**Softline 76 MD** Bautiefe 76 mm	1,1	Warme Kante	1,2	1,1	1,1	0,99	0,92	0,86	0,79

* Hinweise
* Ug-Werte: nach EN 673, EN 674, EnEv2009 konform
** Uf-Wert: ift10001675PR02, nach Systemgruppe VEKA 1a/1
*** ψg-Wert: 3-fach Glas 0,038 / 2-fach Glas 0,040

Energiesparen mit Fenstern und Außentüren richtig bewerten
Fenster und Außentüren werden auf Basis der Produktnorm DIN EN 14351-1 mit dem CE-Zeichen gekennzeichnet. Darin werden der Nennwert des Wärmedurchgangskoeffizienten UW oder UD und die Strahlungseigenschaften angegeben. Eine ausführliche Erläuterung findet sich in VFF Merkblatt ES.01.
Aus den einzelnen Werten für Rahmen, Glas und Glasrandverbund wird für das Fenster der Nennwert UW i.d.R. für die Referenzgröße 1,23 m * 1,48 m (bzw. wahlweise Referenzgröße von 1,48 m x 2,18 m bei Gesamtfläche > 2,3m²) aus Tabellen und Berechnungsformeln gemäß EN IS 10077-1 ermittelt oder nach EN ISO 12567-1/2 gemessen.
Zusätzlich besteht für Fenster die Möglichkeit den UW-Wert für die tatsächliche Größe zu berechnen (siehe Fußnote c, Tabelle E1, DIN EN 14351-1). **Dies sollte aber zwischen Auftraggeber und Auftragnehmer vereinbart werden und ist nach VOB/C ATV DIN 18355 Tischlerarbeiten, Abschnitt 4.2 extra zu vergüten.**

Für Außentüren und die Ermittlung von UD gilt dies analog. Nur die Standardgrößen sind bei Außentüren andere und ergeben sich aus Tabelle E.2 der EN 14351-1:
- 1,23 m x 2,18 m für Gesamtfläche ≤ 3,6m²
- 2,00 m x 2,19 m für Gesamtfläche > 3,6m²

Baltic Veka 76AD/MD
Inhaltsverzeichnis

76MD Fenster 1-flügelig (Standard Ausführung) 4
76MD Fenster 1-flügelig (breiter Blendrahmen)..... 5
76MD Fenster 1-flügelig (breiter Blendrahmen)..... 6
76MD Fenster 1-flügelig /breiter Flügel) 7
76MD Fenster 1-flügelig (breiter Flügel u. Blendrahmen)..... 8
76AD Fenster 1-flügelig (Standard Ausführung) 10
76AD Festverglasungen 12
76MD Flügelsprossen 14
76AD Pfosten/Kämpfer 14
76MD Fenster 2-flügelig mit festem Pfosten 16
76MD Fenster 2-flügelig mit festem Pfosten (breiter Flg.) . 17
76MD Fenster 2-flügelig mit losem Pfosten (Stulp) 18
Terrassentür mit Stulp (PZ-Getriebe) 20
Terrassentür mit Nullschwelle BB 280 22
Terrassentür mit Bodenschwelle 280V 23
Terrassentür mit Nullschwelle BB 280V 24
Terrassentür mit Bodenschwelle 280V 25
Terrassentür auswärts mit Bodenschwelle 280V 26
Glasleisten 27
Zubehör
Balkonanschlussprofile 28
Sockeldämmprofile 29
Verbreiterungen 30
Abdeckprofil Blendrahmen 31
Fensterbankanschlussprofile 32
Fensterbankanschlussprofile außen bündig 34

Fenster und Balkontüren 76MD
Fenster 1flg. (Standard Ausführung)

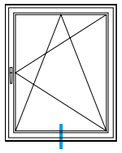

Profilkombination	M 1:1	
Blendrahmen	101.350	71mm
Flügel	103.381	84mm
mit Standard Transportschutzprofil		

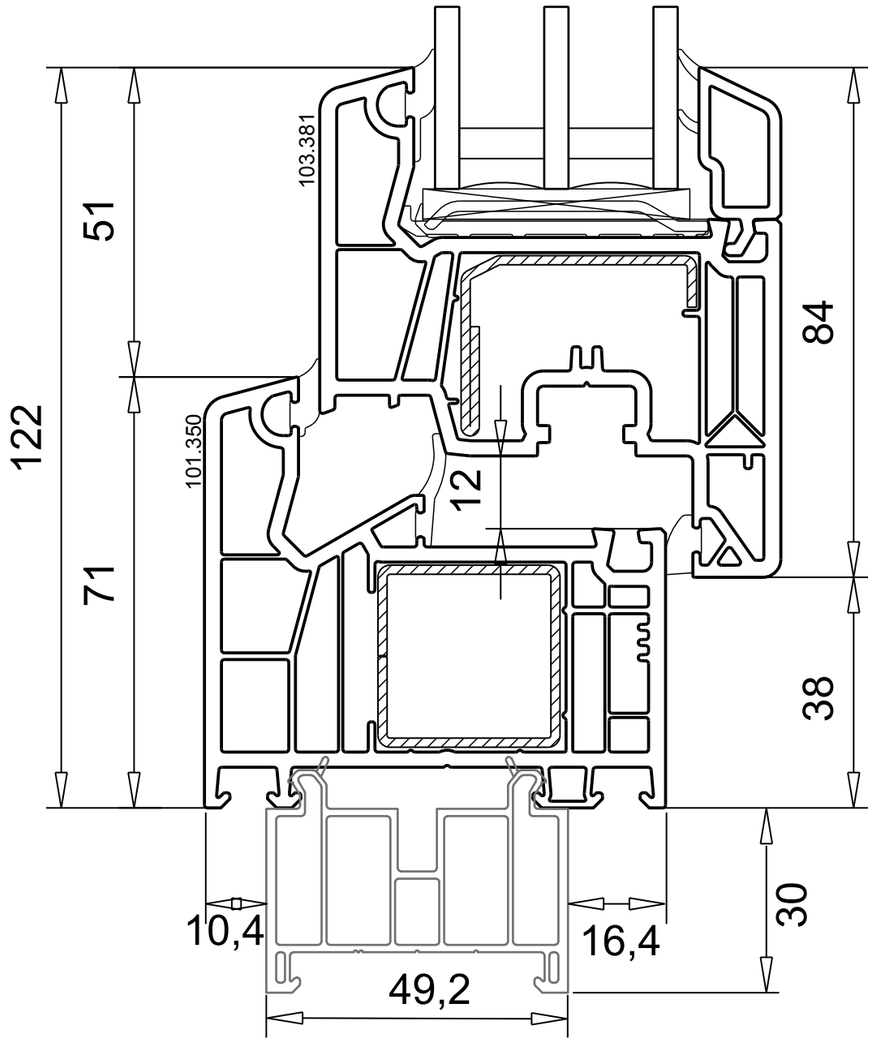

Fenster und Balkontüren 76MD
Fenster 1flg. (breiter Blendr.)

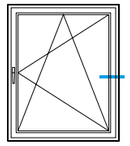

Profilkombination	M 1:1	
Blendrahmen	101.351	81mm
Flügel	103.381	84mm

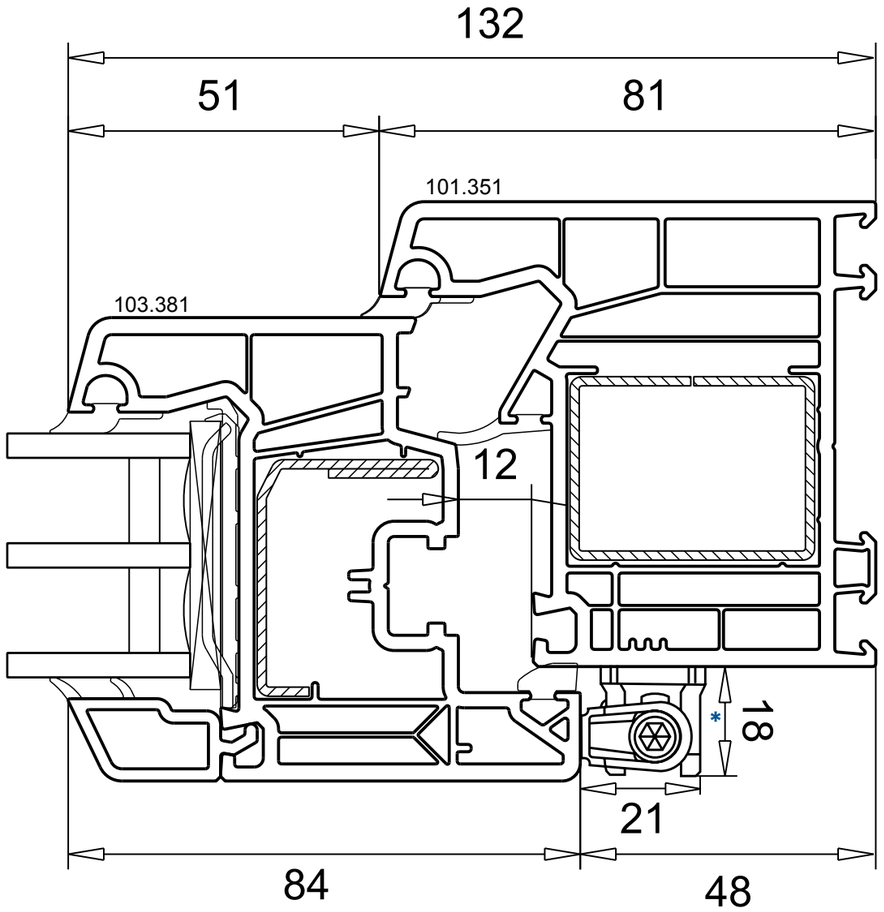

* Abbildung des Ecklagers nur beispielhaft (Maße wie angegeben)

Fenster und Balkontüren 76MD
Fenster 1flg. (breiter Blendr.)

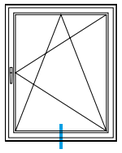

Profilkombination	M 1:1	
Blendrahmen	101.352	104mm
Flügel	103.381	84mm

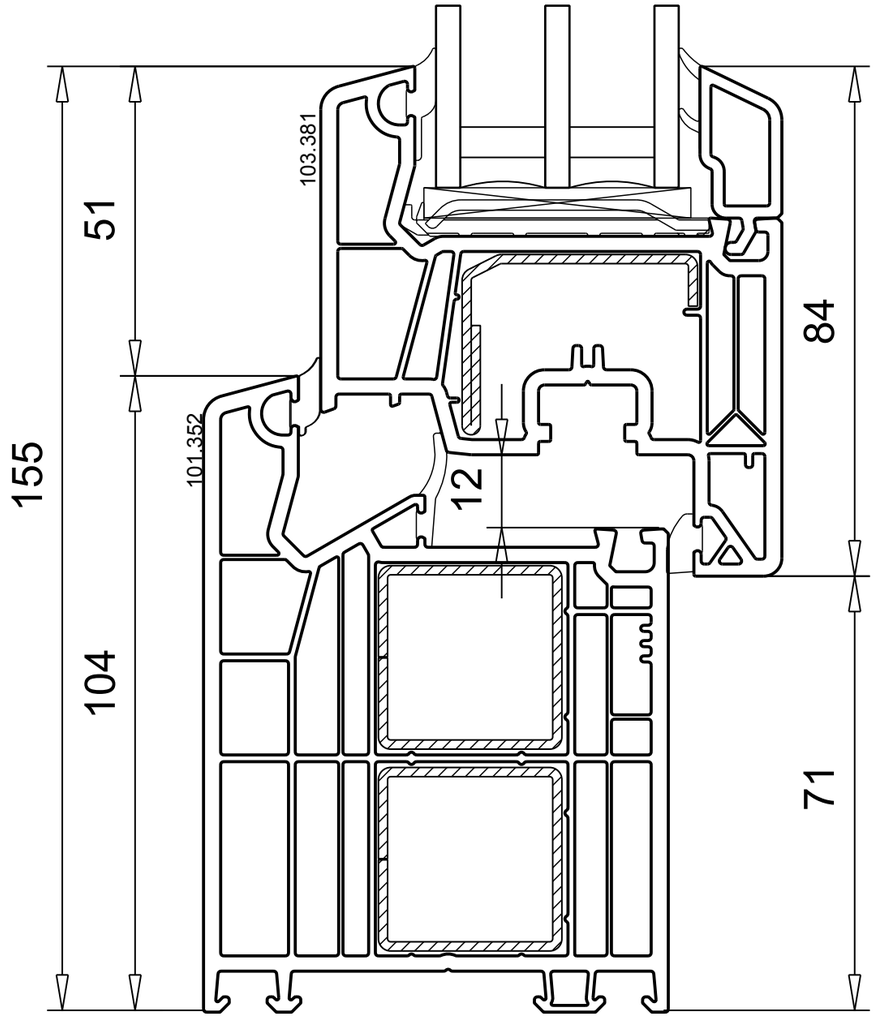

Fenster und Balkontüren 76MD
Fenster 1flg. (breiter Flg.)

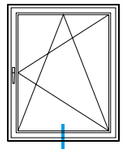

Profilkombination	M 1:1	
Blendrahmen	101.350	71mm
Flügel	103.385	114mm

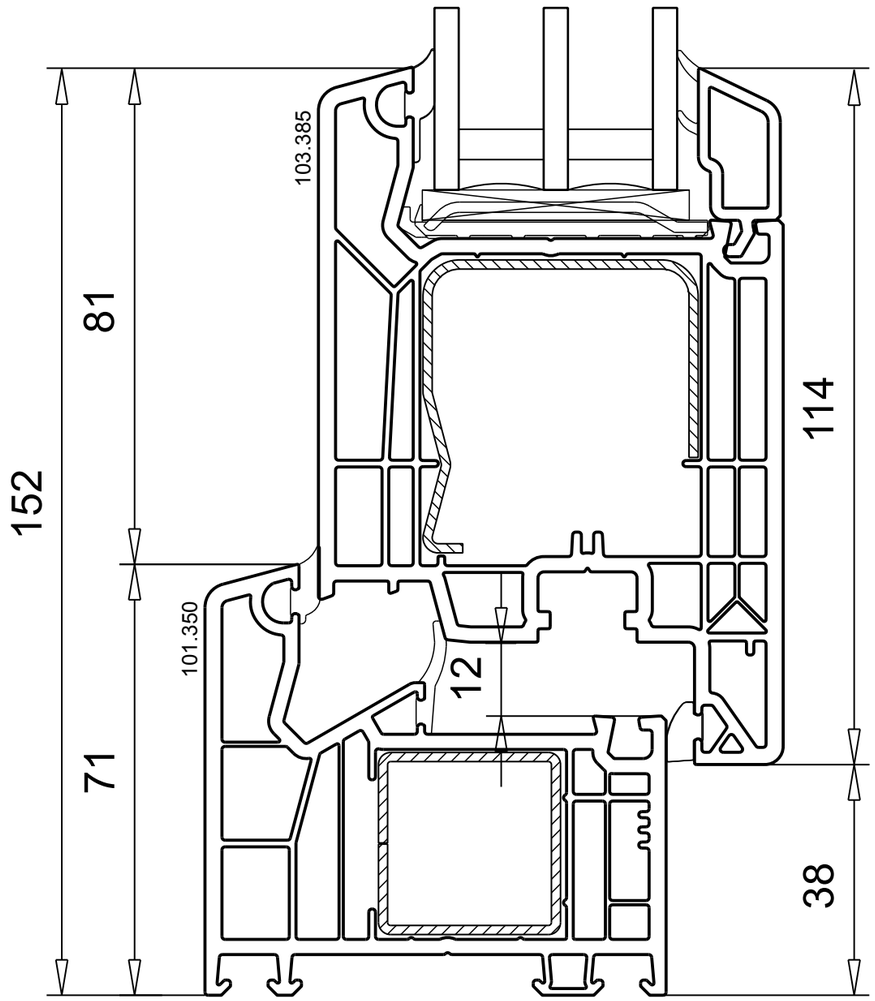

Fenster und Balkontüren 76MD

Fenster 1flg. (breiter Flg. & Blendr.)

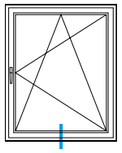

Profilkombination	M 1:1	
Blendrahmen	101.351	81mm
Flügel	101.385	114mm

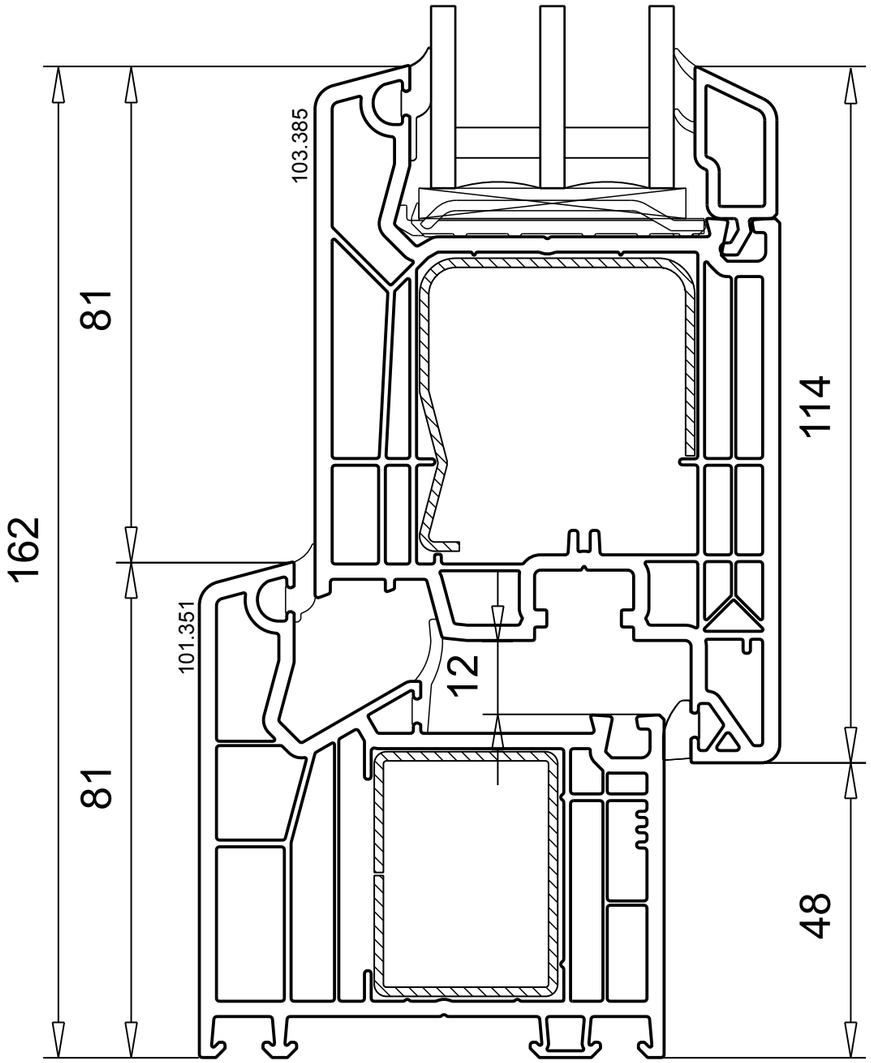

Fenster und Balkontüren 76MD

Fenster 1flg. (breiter Flg. & Blendr.)

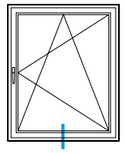

Profilkombination	M 1:1	
Blendrahmen	101.352	104mm
Flügel	101.385	114mm

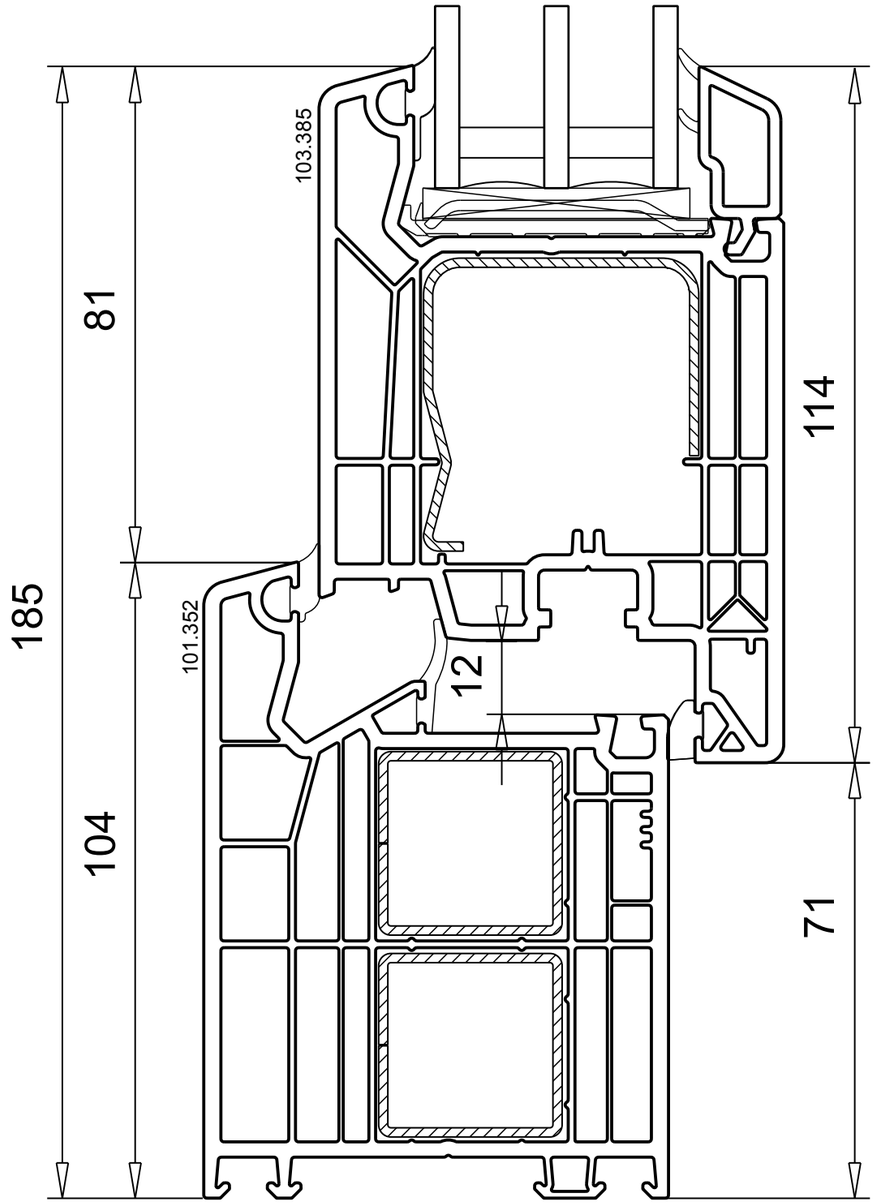

Fenster und Balkontüren 76AD

Fenster 1flg. (Standard Ausführung)

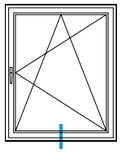

Profilkombination	M 1:1	
Blendrahmen	101.353	71mm
Flügel	103.381	84mm
mit Standard Transportschutzprofil		

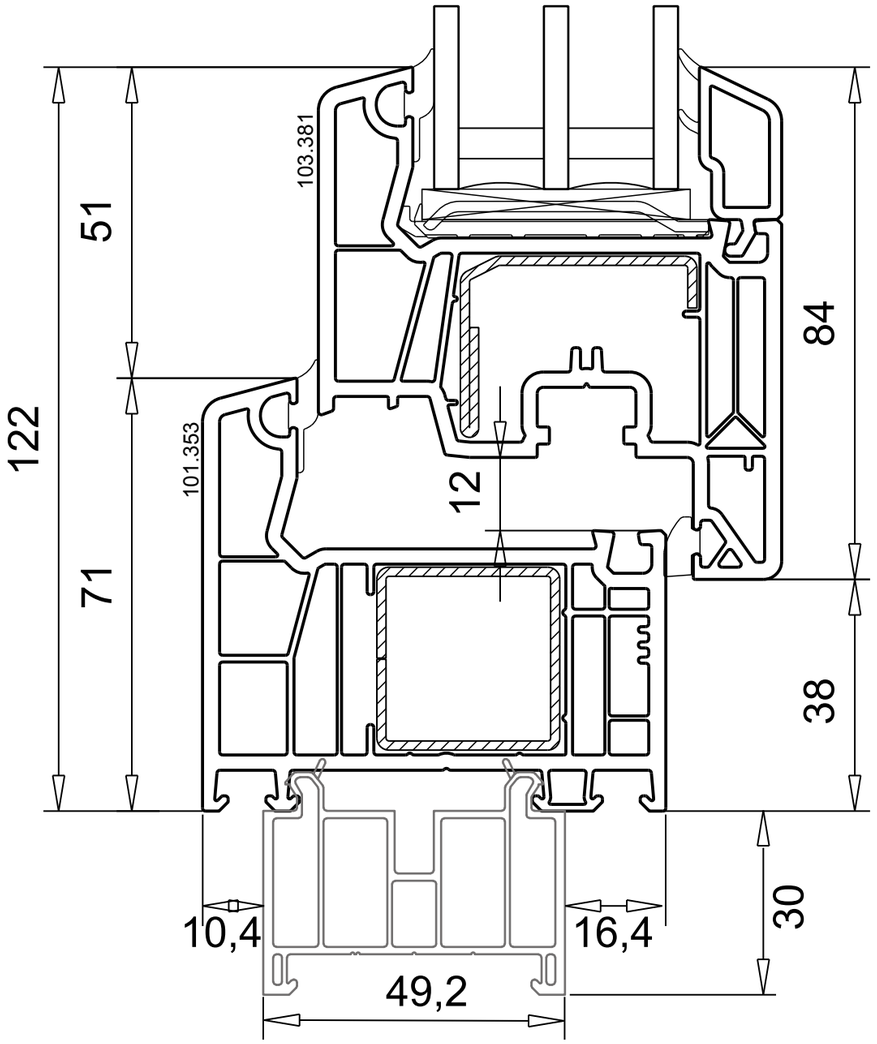

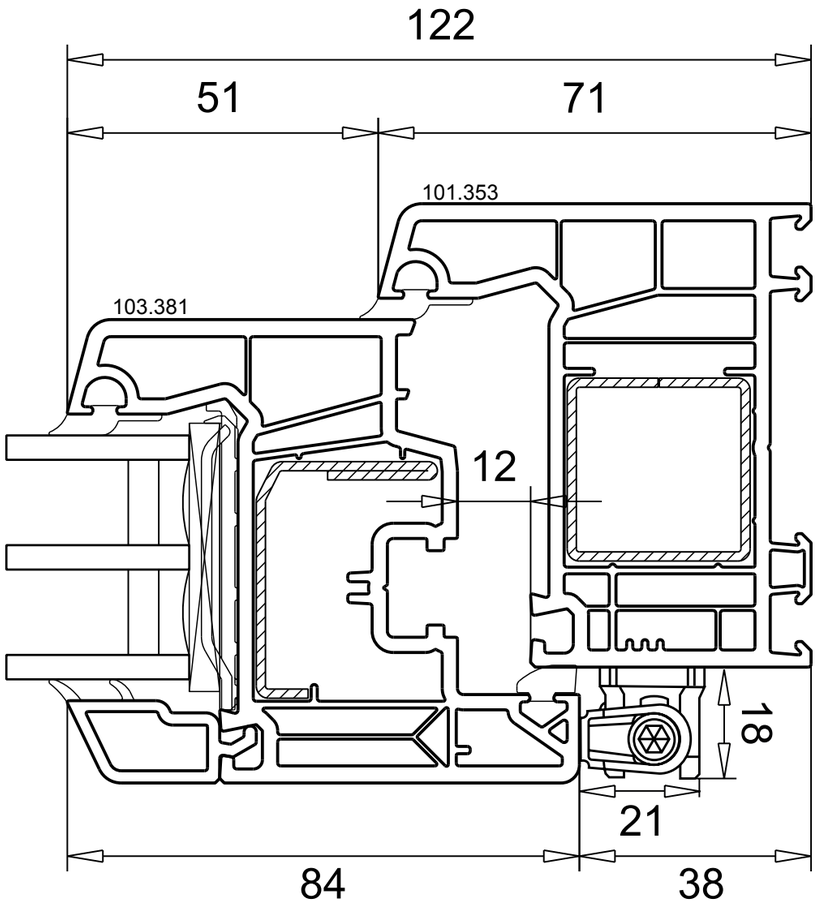

Festverglasungen
mit Softline 76 AD

M 1:1
Blendrahmen 101.353 71mm

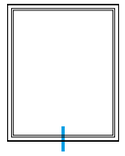

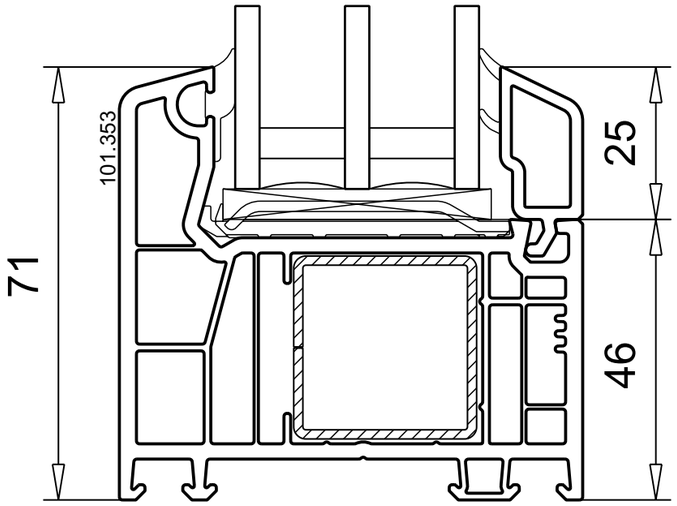

M 1:1
Blendrahmen 101.354 81mm

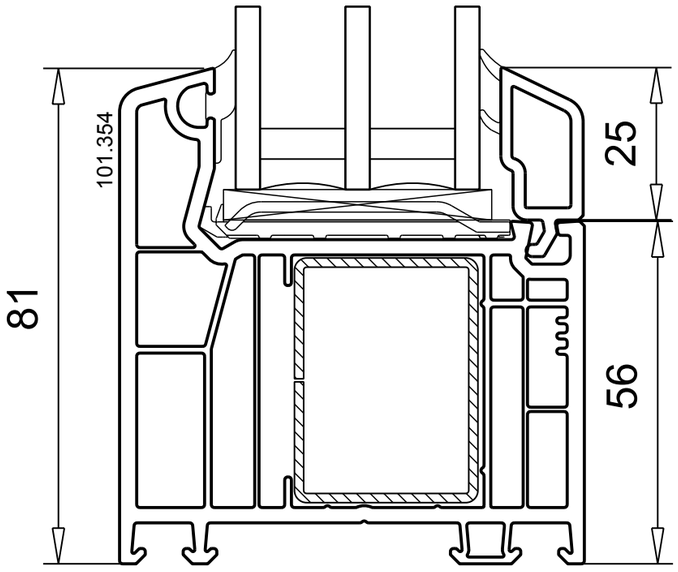

Festverglasungen
mit Softline 76 AD

M 1:1
Blendrahmen 101.355 104mm

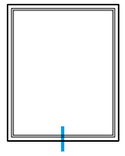

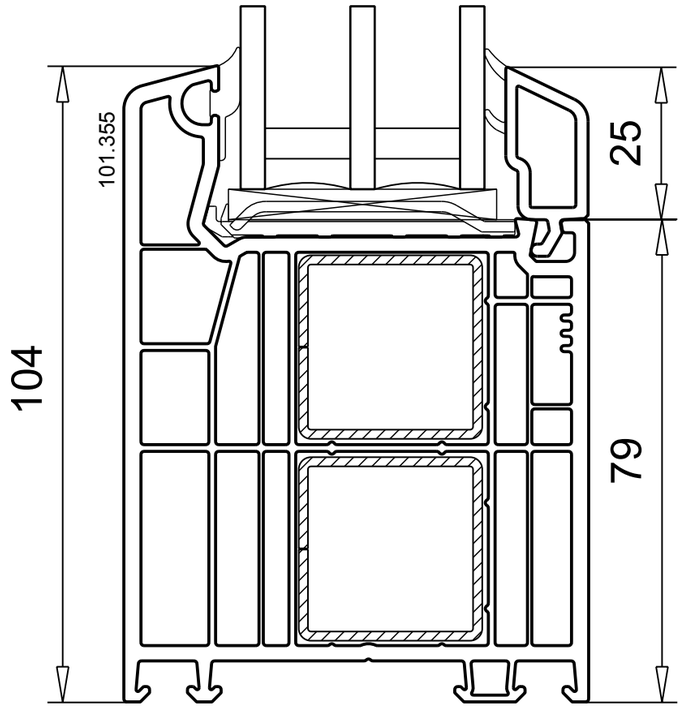

Flügelsprossen 76MD

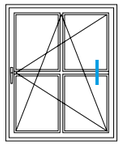

M 1:1
102.355 72mm

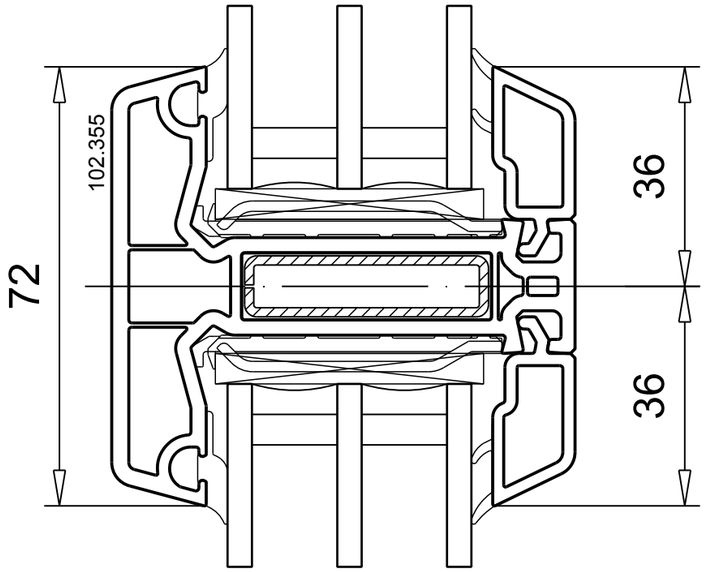

Flügelsprossen 76MD
Pfosten/Kämpfer 76AD

M 1:1
102.352 92mm

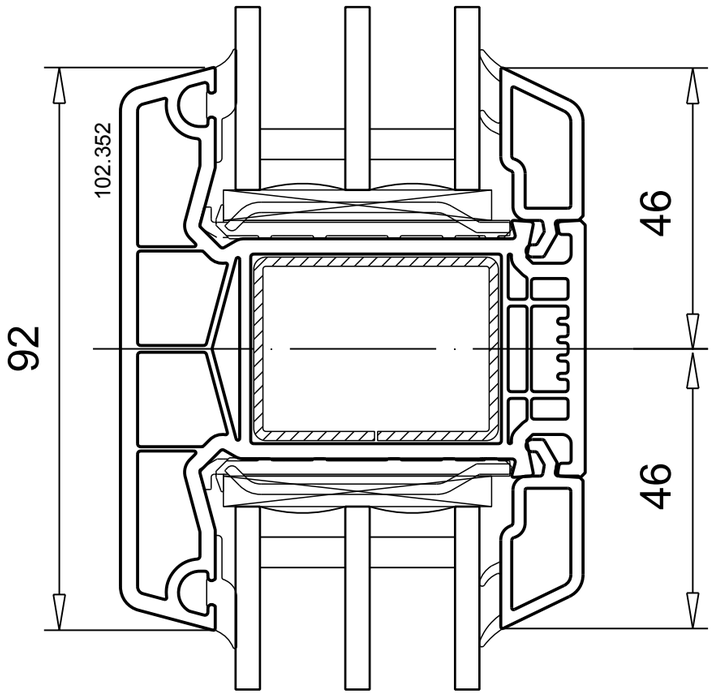

Flügelsprossen 76MD
Pfosten/Kämpfer 76AD

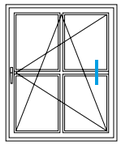

M 1:1
102.357 122mm

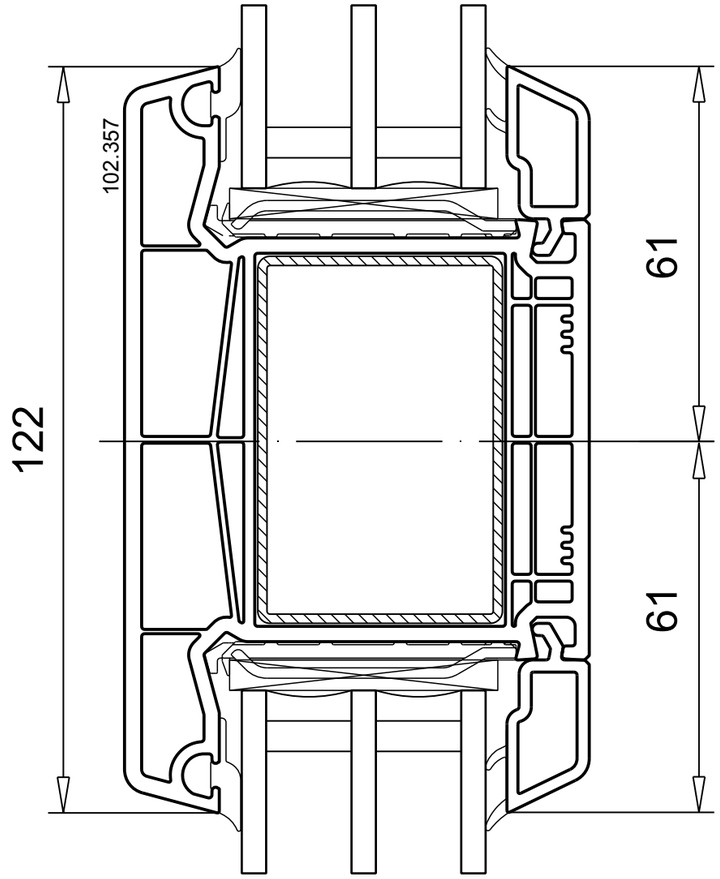

Fenster 2-flg. 76MD
mit festem Pfosten

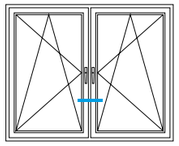

Profilkombination M 1:2
(Standard Ausführung)
Flügel 103.381 84mm
Pfosten 102.350 92mm

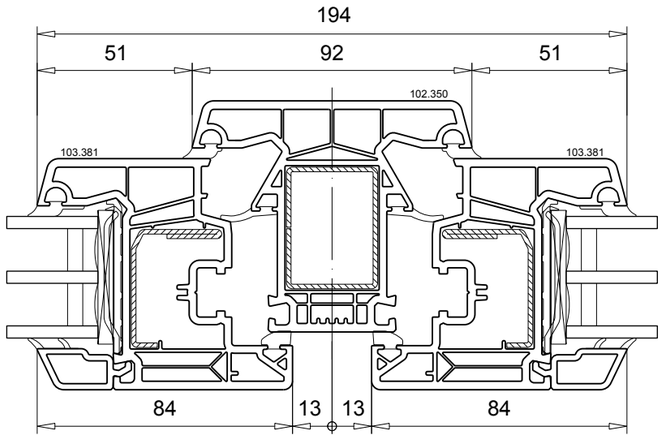

Profilkombination M 1:2
breiter Flügel
Flügel 103.385 114mm
Pfosten 102.350 92mm

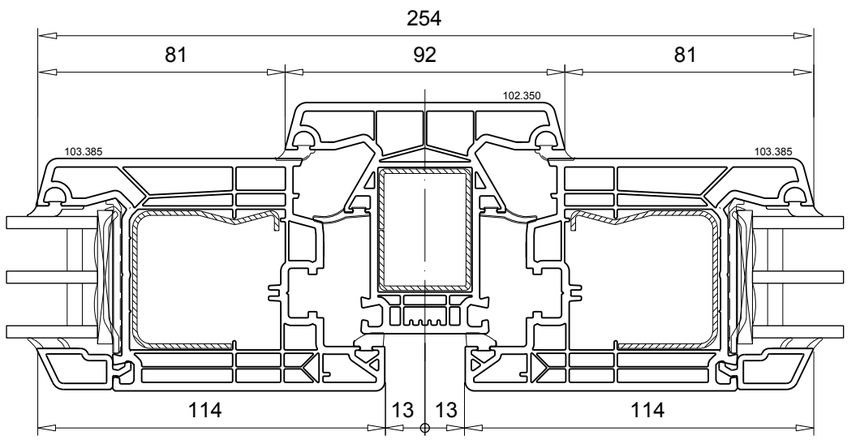

Fenster 2-flg. 76MD
mit festem Pfosten (breiter Flg.)

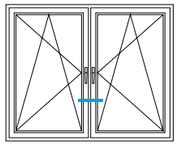

Profilkombination M 1:2
breiter Pfosten
Flügel 103.381 84mm
Pfosten 102.351 122mm

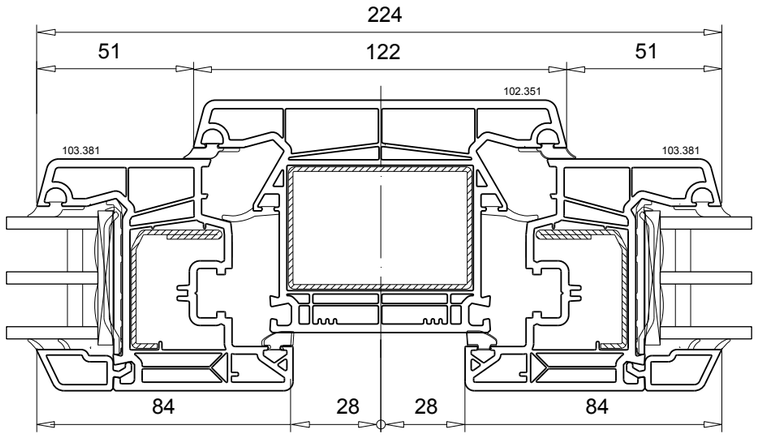

Profilkombination M 1:2
breiter Flügel und Pfosten
Flügel 103.385 114mm
Pfosten 102.351 122mm

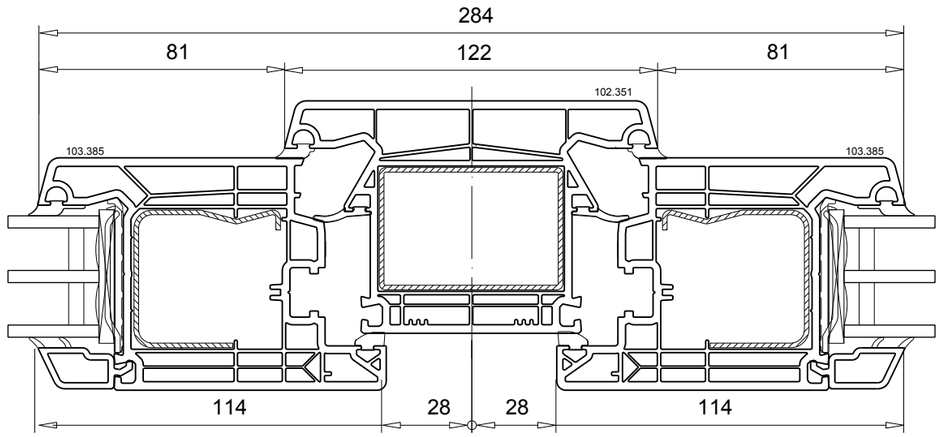

Fenster 2-flg. 76MD
mit losem Pfosten (Stulp)

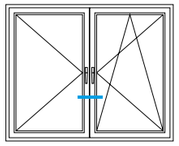

Profilkombination M 1:2

Gangflügel mit Griffolive
Bedarfsfügel mit Falzhebel = Standard Ausführung
Flügel 103.381 84mm
Stulp 102.356 74mm

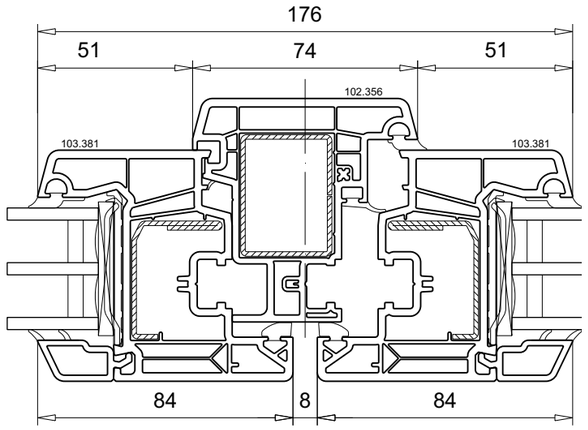

breiter Flügel
Profilkombination M 1:2

Gangflügel mit Griffolive,
Bedarfsflügel mit Falzhebel
Flügel 103.385 114mm
Stulp 102.356 74mm

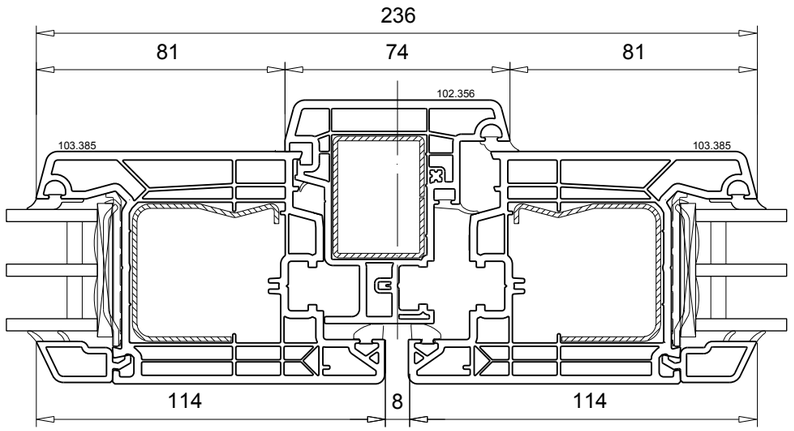

Fenster 2-flg. 76MD
mit losem Pfosten (Stulp)

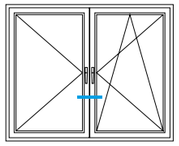

Profilkombination M 1:2

Gangflügel mit Griffolive,
Bedarfsflügel mit Griffolive
Flügel 103.381 84mm
Stulp 102.358 74mm

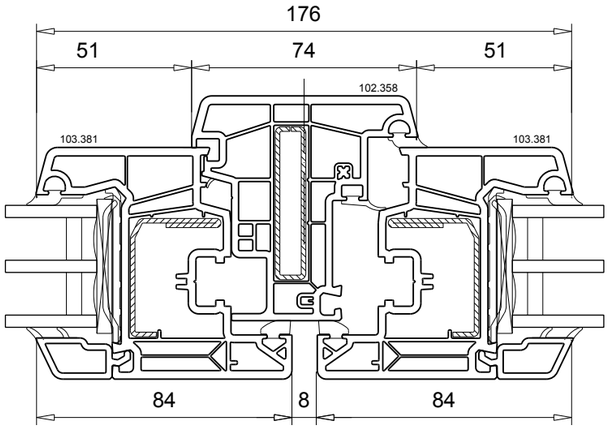

breiter Flügel
Profilkombination M 1:2

Gangflügel mit Griffolive,
Bedarfsflügel mit Griffolive
Flügel 103.385 114mm
Stulp 102.358 74mm

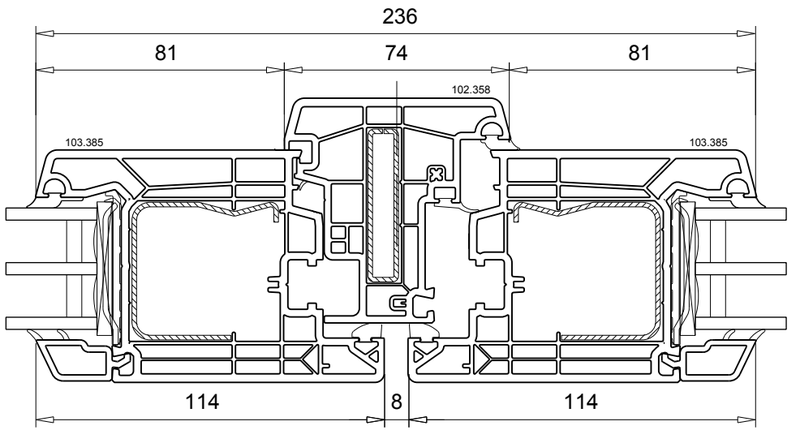

Terrassentür
mit Stulp (PZ-Getriebe)

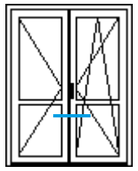

Profilkombination M 1:2

Gangflügel von innen und außen
bedienbar mit Griffoliven und Zylinder
Flügel 103.385 114mm
Stulp 102.356 74mm

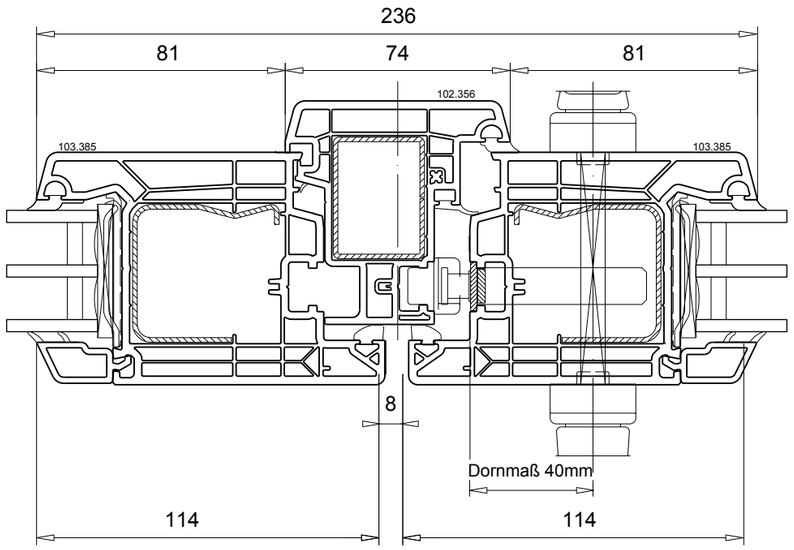

Terrassentür
mit Nullschwelle BB 280V

Profilkombination M 1:1
Systembodenschwelle BB 280V**
Flügel 103.381 84mm

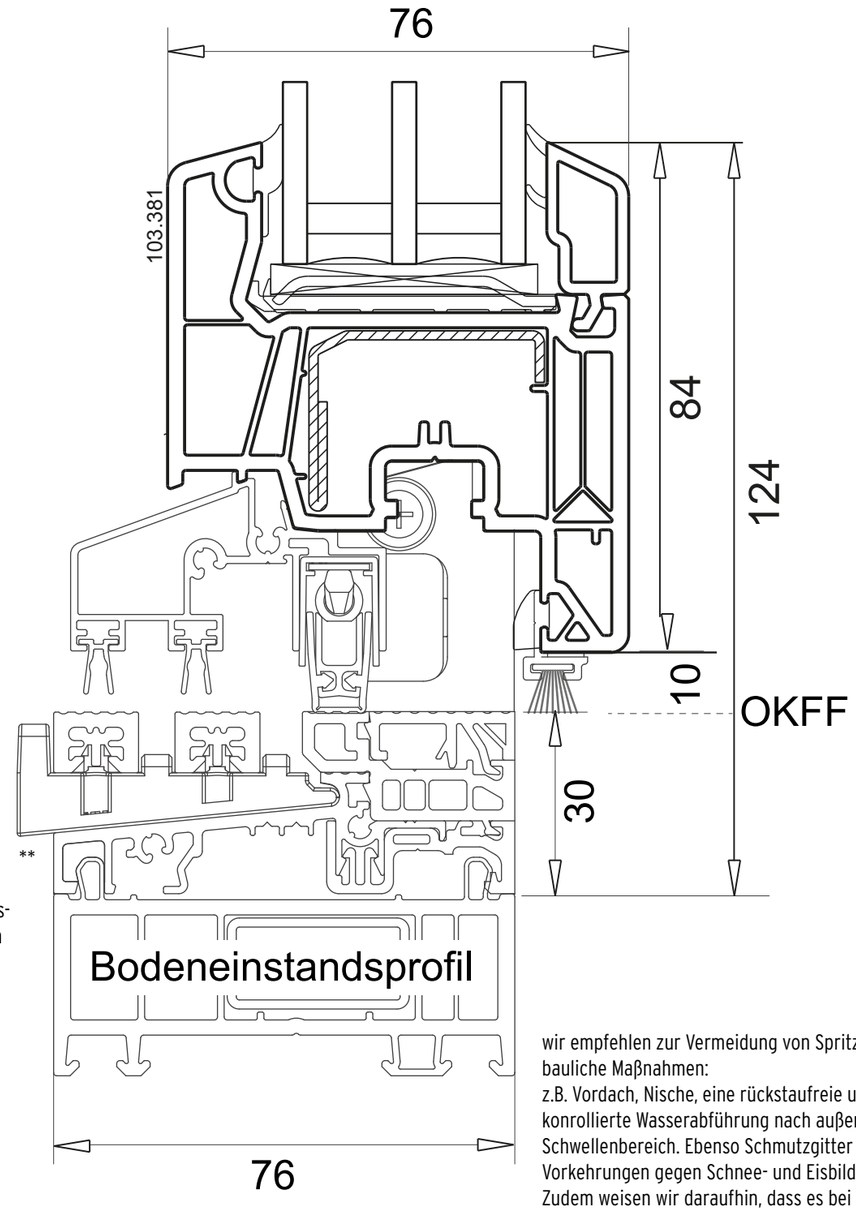

**bauseitiges Entwässerungs-system erforderlich (nicht im Lieferumfang enthalten!)

wir empfehlen zur Vermeidung von Spritzwasser bauliche Maßnahmen:
z.B. Vordach, Nische, eine rückstaufreie und konrollierte Wasserabführung nach außen im Schwellenbereich. Ebenso Schmutzgitter und Vorkehrungen gegen Schnee- und Eisbildung.
Zudem weisen wir daraufhin, dass es bei Fenstertüren mit niedriger betretbarer, bzw. barrierefreier Schwelle raumseitig zu vorrübergehender Tauwasserbildung kommen kann.
An der Schwelle angrenzende Bodenbeläge sind entsprechend feuchteunempfindlich zu planen.
Bitte halten Sie Rücksprache mit Ihrem Planer, bzw. Auftraggeber um die notwendigen Maßnahmen zur fachgerechten Umsetzung festzulegen.

kombinierbar mit Bodeneinstandsprofilen 109.660, 114.200, 114.201, 114.202, 114.203, 114.205, 114.040, 114.041, 114.042, 114.043 und Sockeldämmprofilen

Terrassentür
mit Bodenschwelle 280V

Profilkombination M 1:1
Systembodenschwelle 280V
Flügel 103.381 84mm

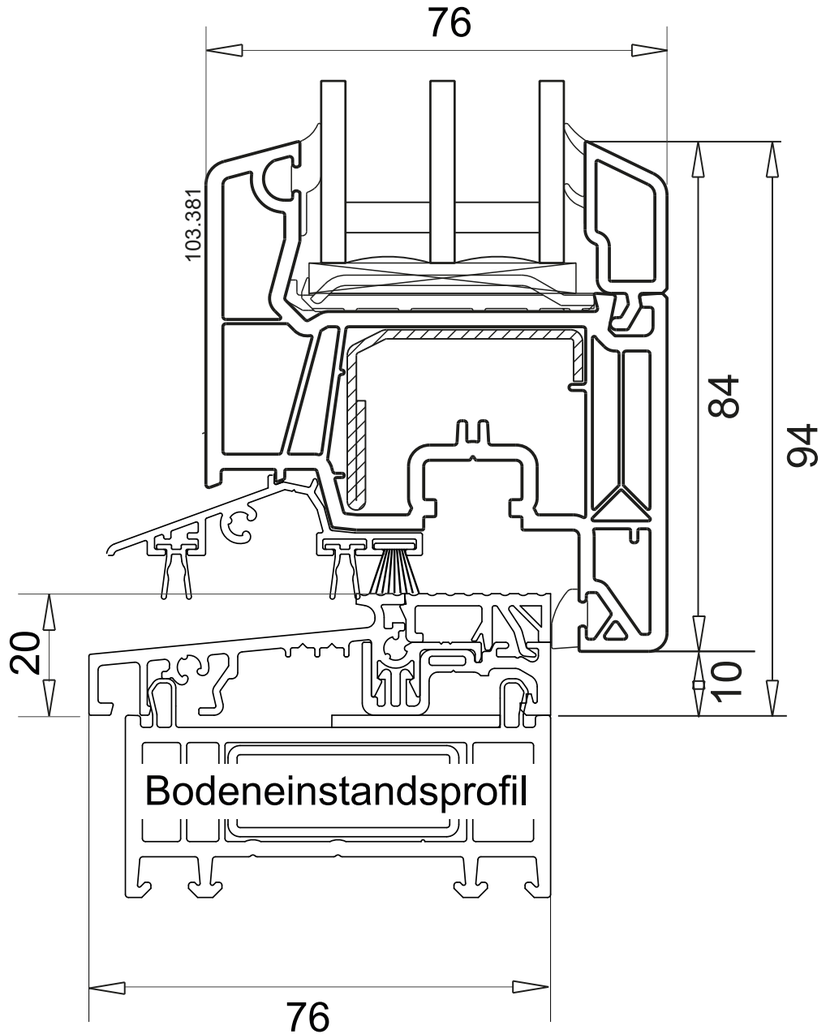

kombinierbar mit Bodeneinstandsprofilen 109.660, 114.200, 114.201, 114.202, 114.203, 114.205, 114.040, 114.041, 114.042, 114.043 und Sockeldämmprofilen

Terrassentür
mit Nullschwelle BB 280V

Profilkombination M 1:1
Systembodenschwelle BB 280V**
Flügel 103.385 114mm

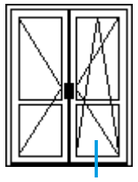

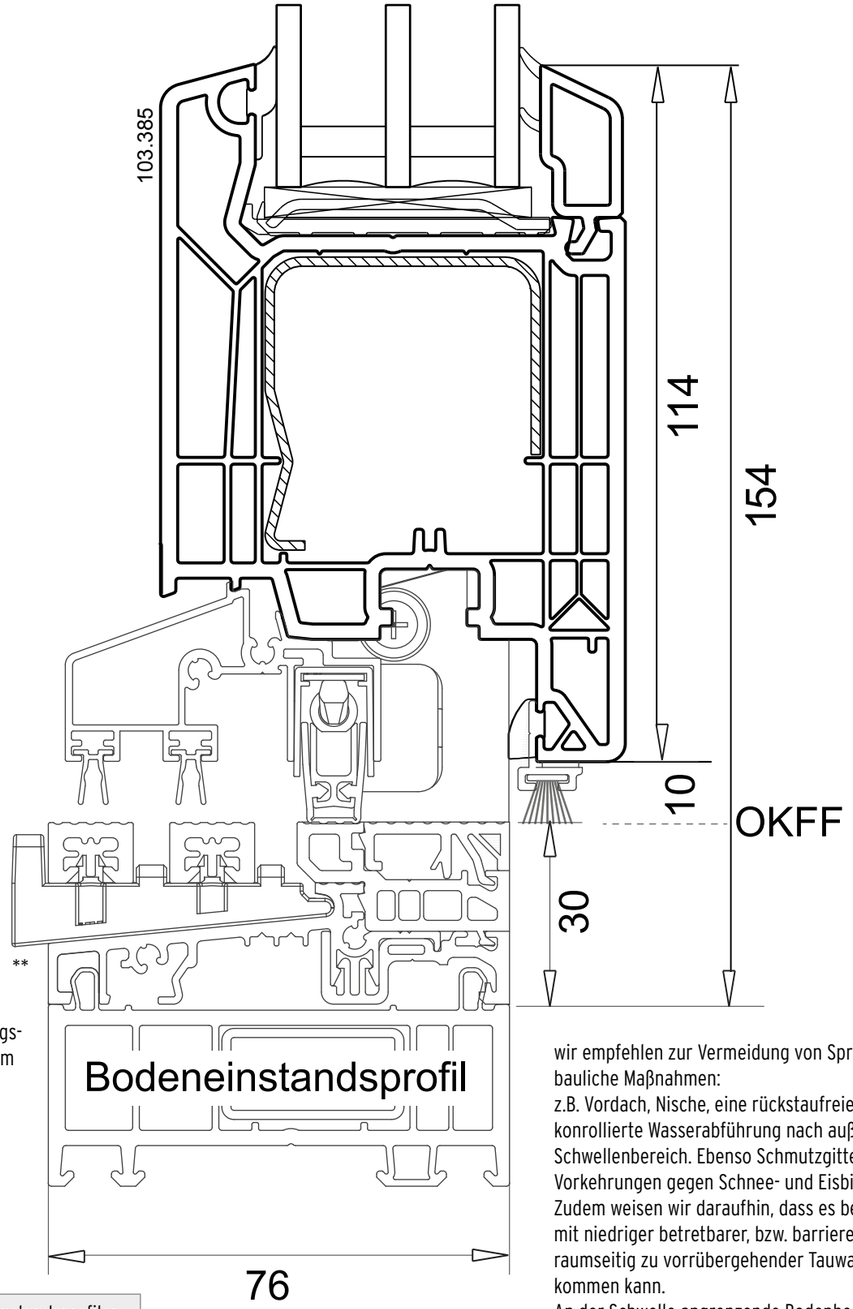

**bauseitiges Entwässerungs-system erforderlich (nicht im Lieferumfang enthalten!)

kombinierbar mit Bodeneinstandsprofilen 109.660, 114.200, 114.201, 114.202, 114.203, 114.205, 114.040, 114.041, 114.042, 114.043 und Sockeldämmprofilen

wir empfehlen zur Vermeidung von Spritzwasser bauliche Maßnahmen:
z.B. Vordach, Nische, eine rückstaufreie und konrollierte Wasserabführung nach außen im Schwellenbereich. Ebenso Schmutzgitter und Vorkehrungen gegen Schnee- und Eisbildung.
Zudem weisen wir daraufhin, dass es bei Fenstertüren mit niedriger betretbarer, bzw. barrierefreier Schwelle raumseitig zu vorrübergehender Tauwasserbildung kommen kann.
An der Schwelle angrenzende Bodenbeläge sind entsprechend feuchteunempfindlich zu planen.
Bitte halten Sie Rücksprache mit Ihrem Planer, bzw. Auftraggeber um die notwendigen Maßnahmen zur fachgerechten Umsetzung festzulegen.

Terrassentür
mit Bodenschwelle 280V

Profilkombination M 1:1
Systembodenschwelle 280V
Flügel 103.385 114mm

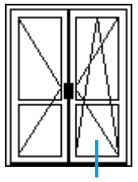

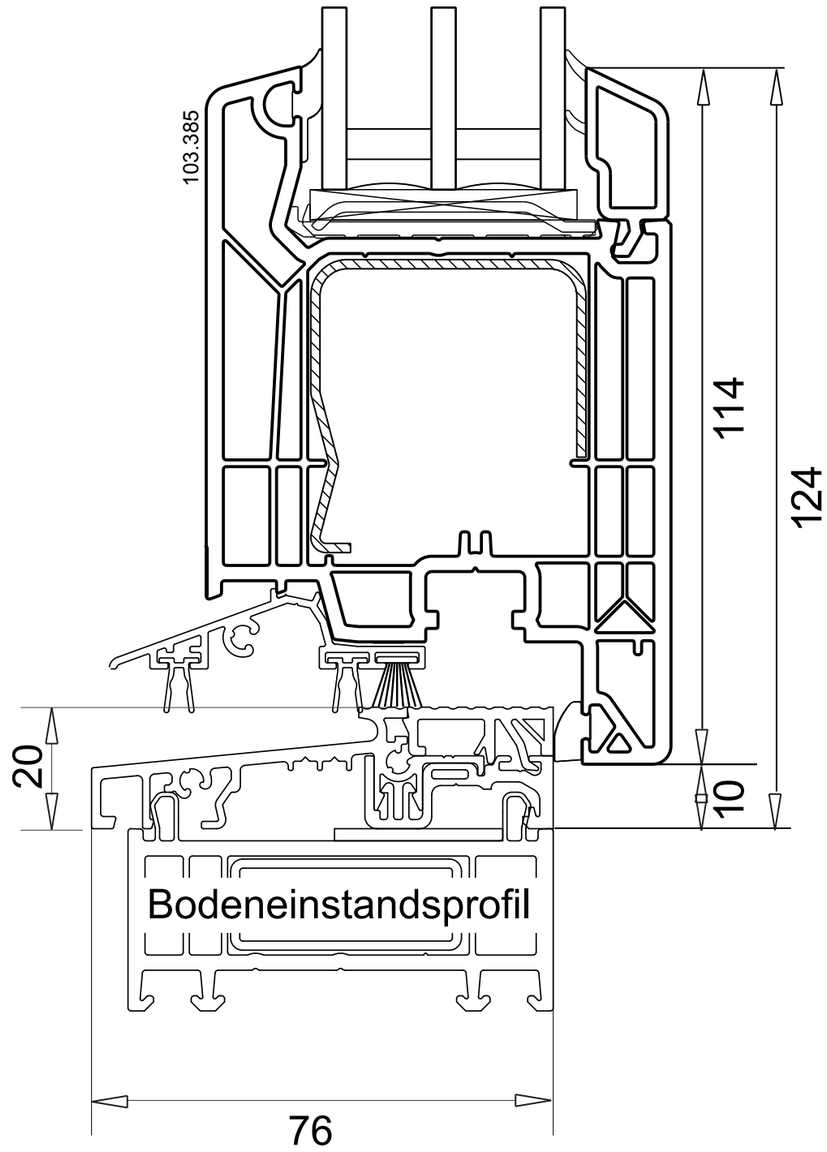

kombinierbar mit Bodeneinstandsprofilen 109.660, 114.200, 114.201, 114.202, 114.203, 114.205, 114.040, 114.041, 114.042, 114.043 und Sockeldämmprofilen

Terrassentür auswärts
mit Bodenschwelle 280V

Profilkombination M 1:1
Systembodenschwelle BB 280V**
Flügel 103.385 114mm

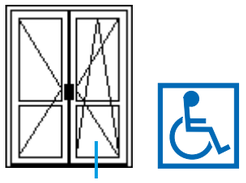

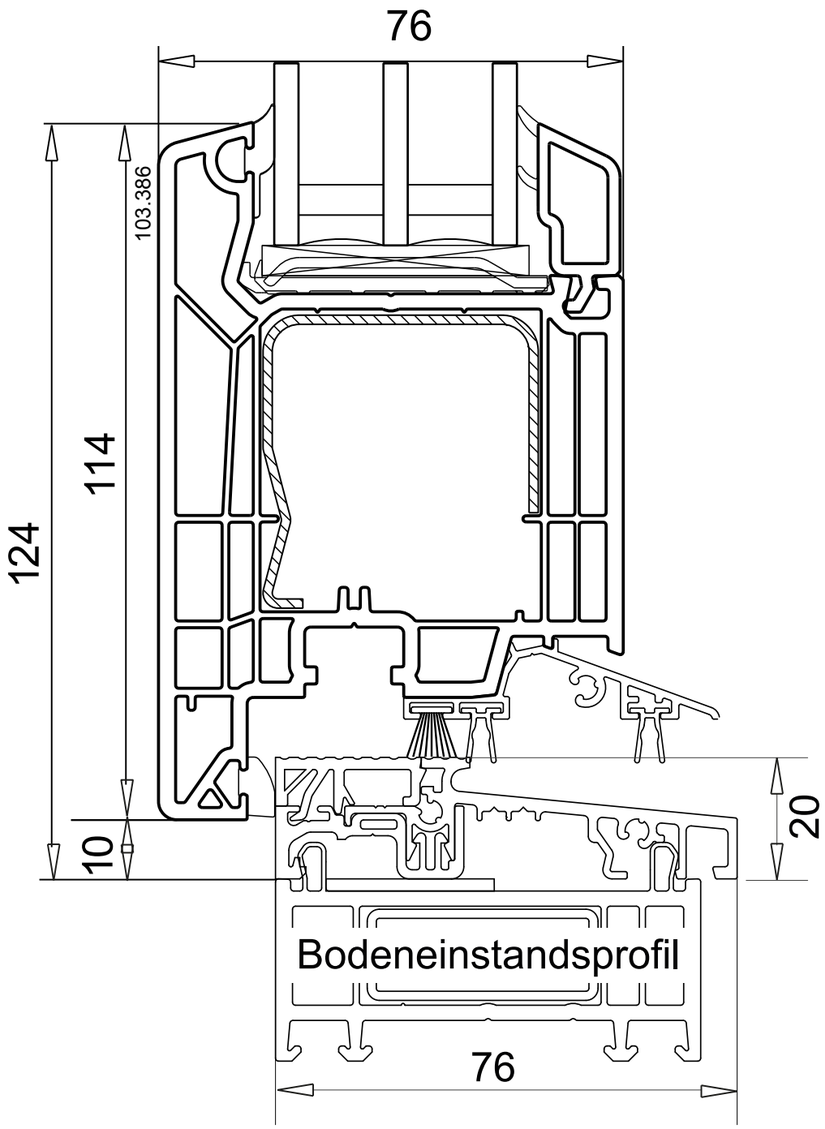

kombinierbar mit Bodeneinstandsprofilen 109.660, 114.200, 114.201, 114.202, 114.203, 114.205, 114.040, 114.041, 114.042, 114.043 und Sockeldämmprofilen

wir empfehlen zur Vermeidung von Spritzwasser bauliche Maßnahmen:
z.B. Vordach, Nische, eine rückstaufreie und konrollierte Wasserabführung nach außen im Schwellenbereich. Ebenso Schmutzgitter und Vorkehrungen gegen Schnee- und Eisbildung. Zudem weisen wir daraufhin, dass es bei Fenstertüren mit niedriger betretbarer, bzw. barrierefreier Schwelle raumseitig zu vorrübergehender Tauwasserbildung kommen kann. An der Schwelle angrenzende Bodenbeläge sind entsprechend feuchteunempfindlich zu planen. Bitte halten Sie Rücksprache mit Ihrem Planer, bzw. Auftraggeber um die notwendigen Maßnahmen zur fachgerechten Umsetzung festzulegen.

Glasleisten

M 1:2

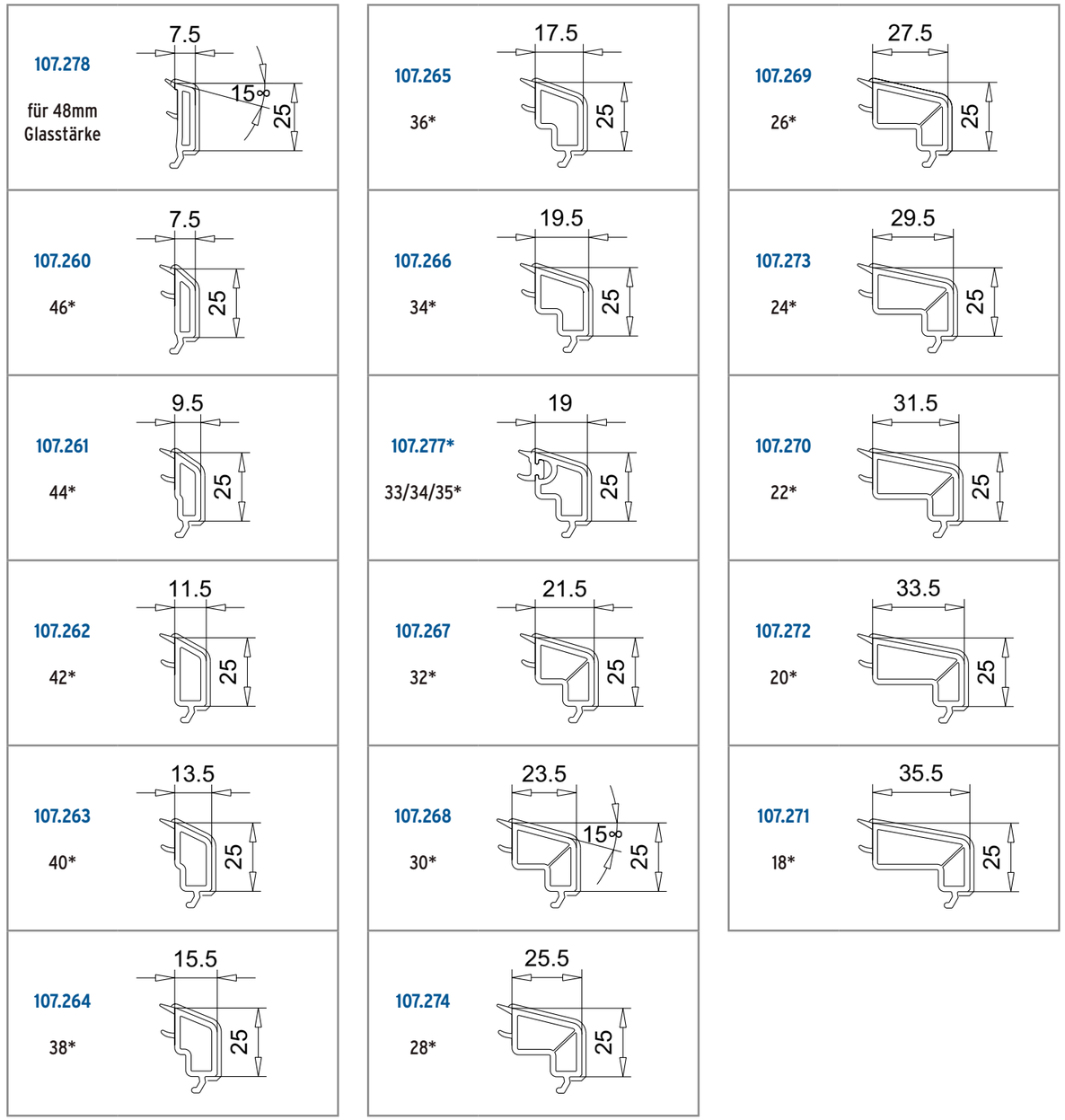

*** angegeben ist jeweils die Verglasungsstärke**

Zubehör
Balkonanschlussprofile

Montage unter Bldr. lt. Zeichnung möglich

M 1:2
Ausführung weiß und foliert

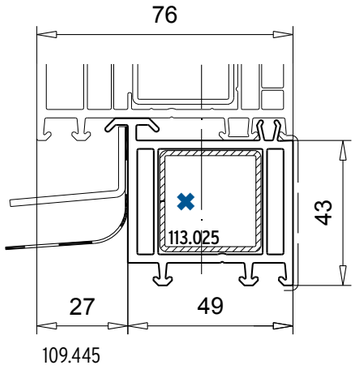

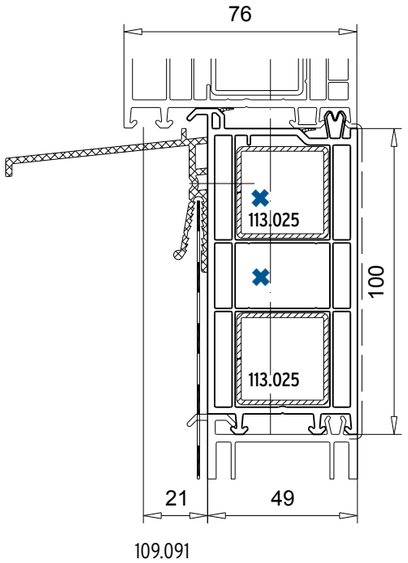

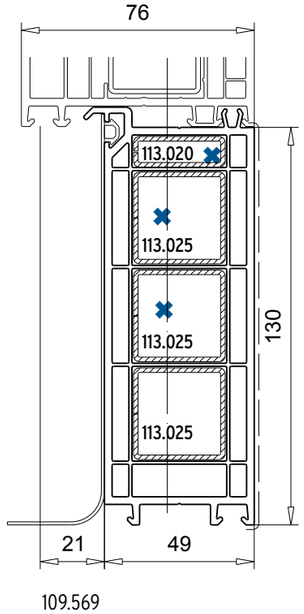

alle Armierungen sind nicht im Standard enthalten!
Bitte geben Sie diese bei Bedarf auf Ihrer Bestellung mit an

✖ **Alle markierten Profilkammern sind optional auch ausgeschäumt erhältlich (nur in weiß).**

Zubehör
Sockeldämmprofile

Montage unter Bldr. innen oder außen bündig möglich
Montage unter der Systembodenschwelle möglich

M 1:2

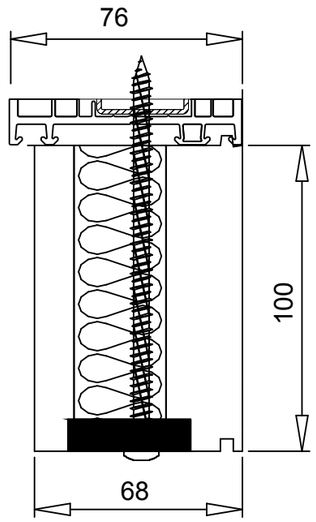

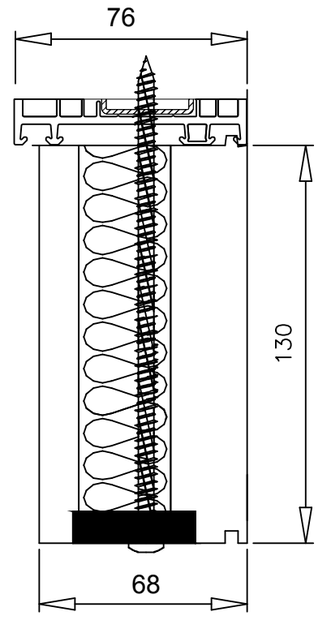

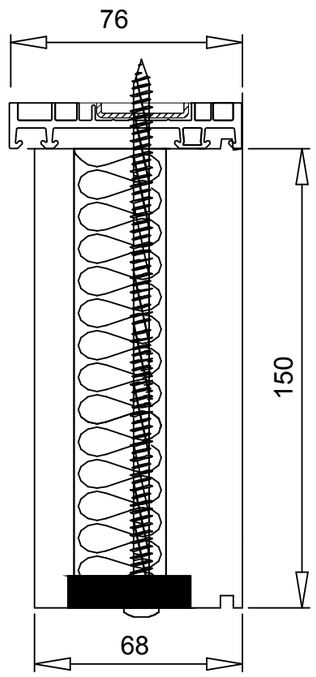

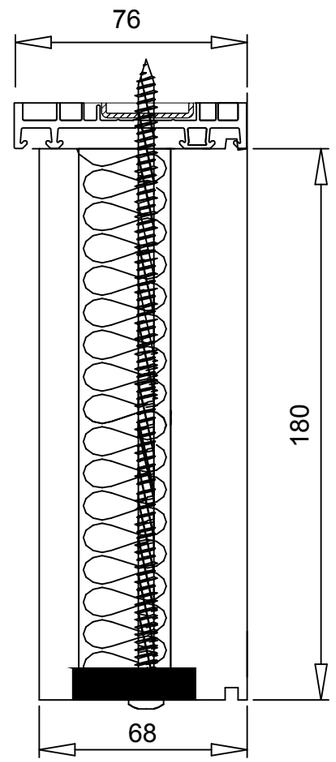

Zubehör
Verbreiterungen 76mm

M 1:2

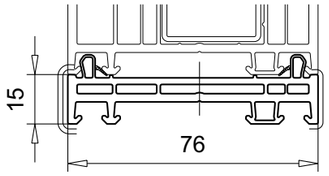

114.052
Ausführung weiß und foliert

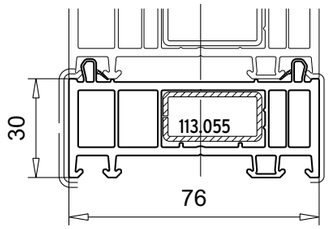

114.053
Ausführung weiß und foliert

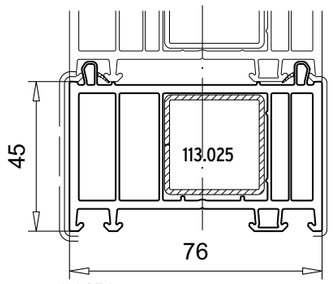

114.054
Ausführung weiß und foliert

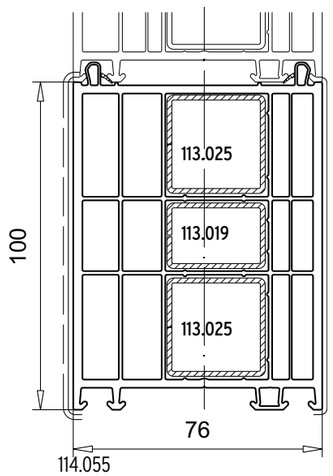

114.055
Ausführung weiß und foliert

Montage nur unter dem Bldr.
möglich! nicht ausgeschäumt!

alle Armierungen sind nicht im Standard enthalten!
Bitte geben Sie diese bei Bedarf auf Ihrer Bestellung mit an

Zubehör
Abdeckprofil Blendrahmen

M 1:1

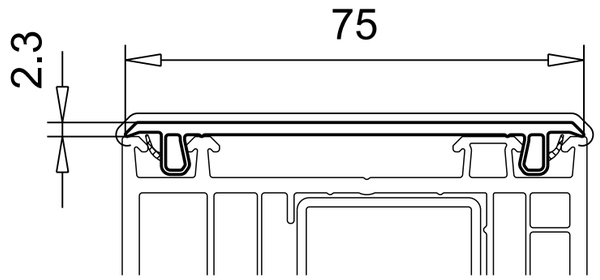

109.220
Ausführung weiß und foliert

M 1:1

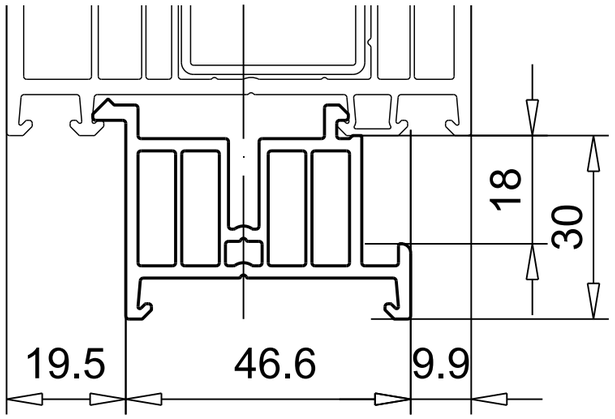

110.061
Ausführung weiß

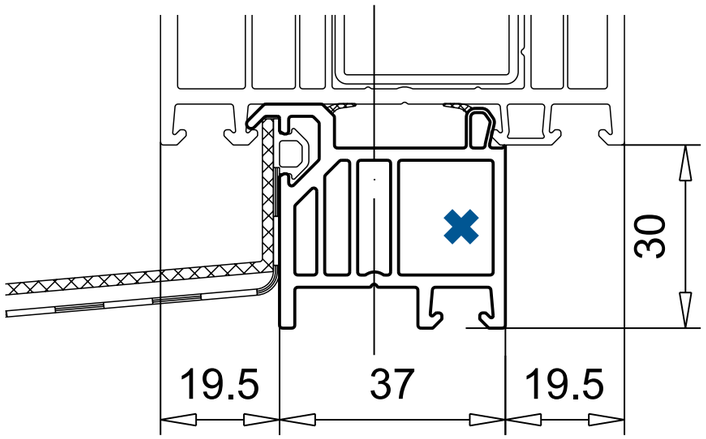

110.116
Ausführung weiß

✖ **optional auch mit ausgeschäumter Profilkammer möglich**

Zubehör
Fensterbankanschlussprofile

M 1:1

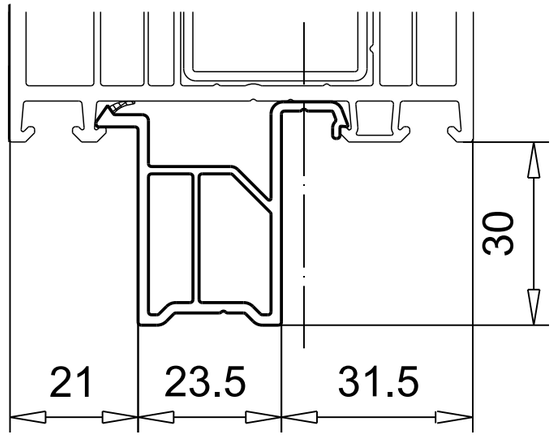

110.124
Ausführung Recylingmaterial (Farbe n.d.)

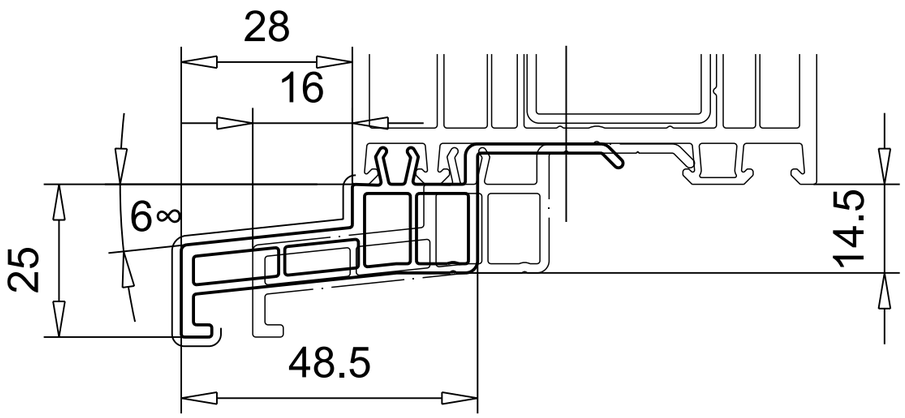

110.079
Ausführung weiß und foliert

die Lieferung erfolgt aus Transportgründen nur lose

M 1:1

Montagebeispiel Fensterbankanschlussprofil außen
versetzt für 110.066, 110.067, 110.068 und 110.117

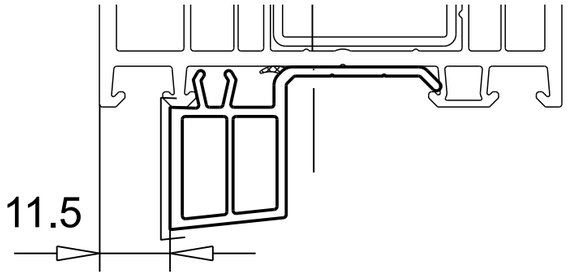

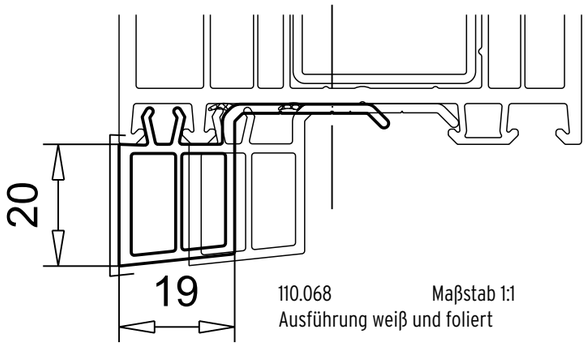

110.068 Maßstab 1:1
Ausführung weiß und foliert

die Lieferung erfolgt aus Transportgründen nur lose

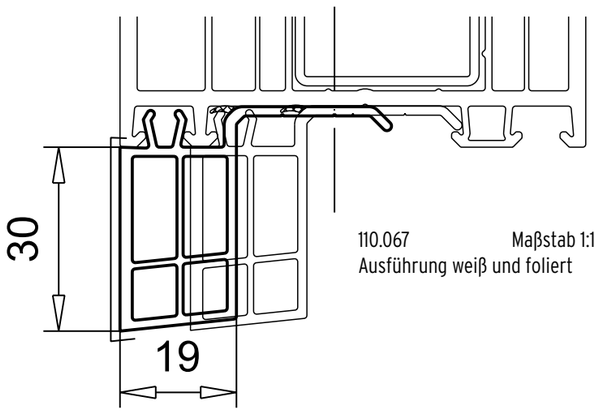

110.067 Maßstab 1:1
Ausführung weiß und foliert

die Lieferung erfolgt aus Transportgründen nur lose

M 1:1

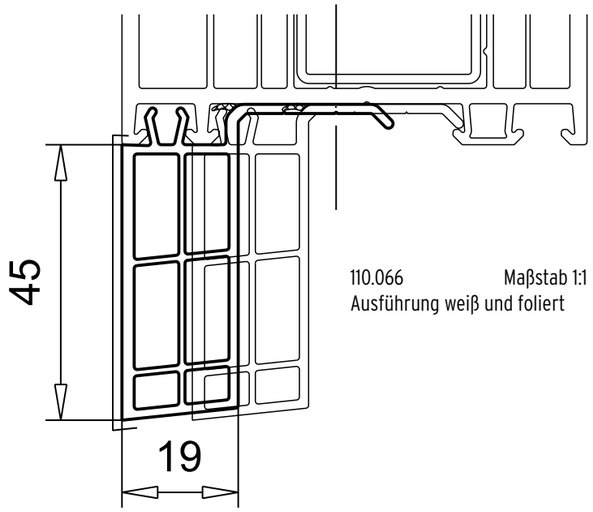

110.066 Maßstab 1:1
Ausführung weiß und foliert

die Lieferung erfolgt aus Transportgründen nur lose

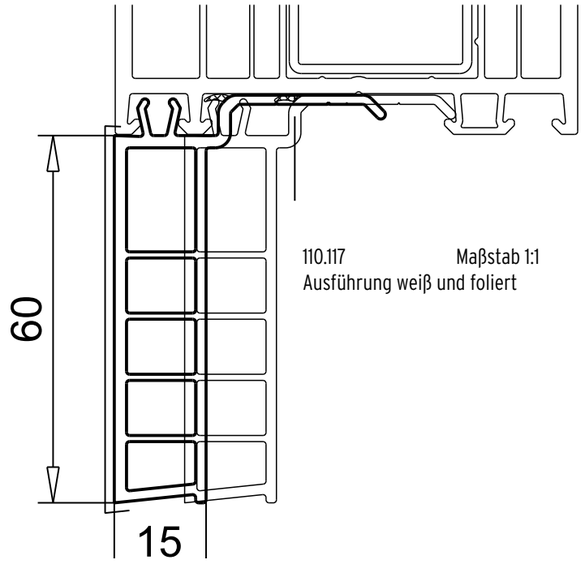

110.117 Maßstab 1:1
Ausführung weiß und foliert

die Lieferung erfolgt aus Transportgründen nur lose